Романтика морских просторов на Вашей кухне

В каждом доме есть место, где хозяйка проводит очень много времени — это кухня. Наш новый продукт — дизайнерская кухонная мойка — напомнит о теплых странах, отпуске и превратит процесс приготовления пищи в настоящее удовольствие.

Оригинальный запатентованный дизайн.
Мойки Atoll Fish выполнены из актуальных, востребованных материалов — стекла и металла. Изделия органично вписываются в современный интерьер от минимализма до эклектики и классического. Пусть наша новая разработка подтолкнет Вас к творчеству: создайте свой собственный тропический остров на Вашей кухне.

Безопасные материалы:
- Материал рабочей поверхности безопасен для продуктов: стекло — инертный материал, не вступающий в химическую реакцию с пищевыми продуктами.
- Чаши Atoll Fish выполнены из нержавеющей стали с прочным PVD покрытием. Соприкасаясь с поверхностью чаши, ваши продукты будут вне опасности, поскольку высококачественная нержавеющая сталь устойчива к воздействию пищевых кислот.

Возможности для индивидуализации.
Мойки Atoll Fish изготавливаются в 6 вариантах дизайна (авторский дизайн, имеет патентную защиту): от элегантного сдержанного в бежево-коричневой гамме до сочного аквамаринового в гавайском стиле.
Мы также предлагаем 2 варианта PVD покрытия чаш: под медь и бронзу. Это поможет привязать цвет чаши к другим аксессуарам кухни: ручкам, релингам, аксессуарам.
Мойки Atoll Fish отлично сочетаются со стеновыми панелями из стекла. Наши дизайнеры разработали несколько вариантов изображения для стеклянной стеновой панели размером 3000x600 мм. Рисунок можно масштабировать, а также дублировать фрагменты с шагом 600 мм. Абстрактное изображение подводного мира, водной растительности помогут объединить мойку и стеновую панель в единый ансамбль, а подсветка стеклянной панели создаст эффект игры света под водой.

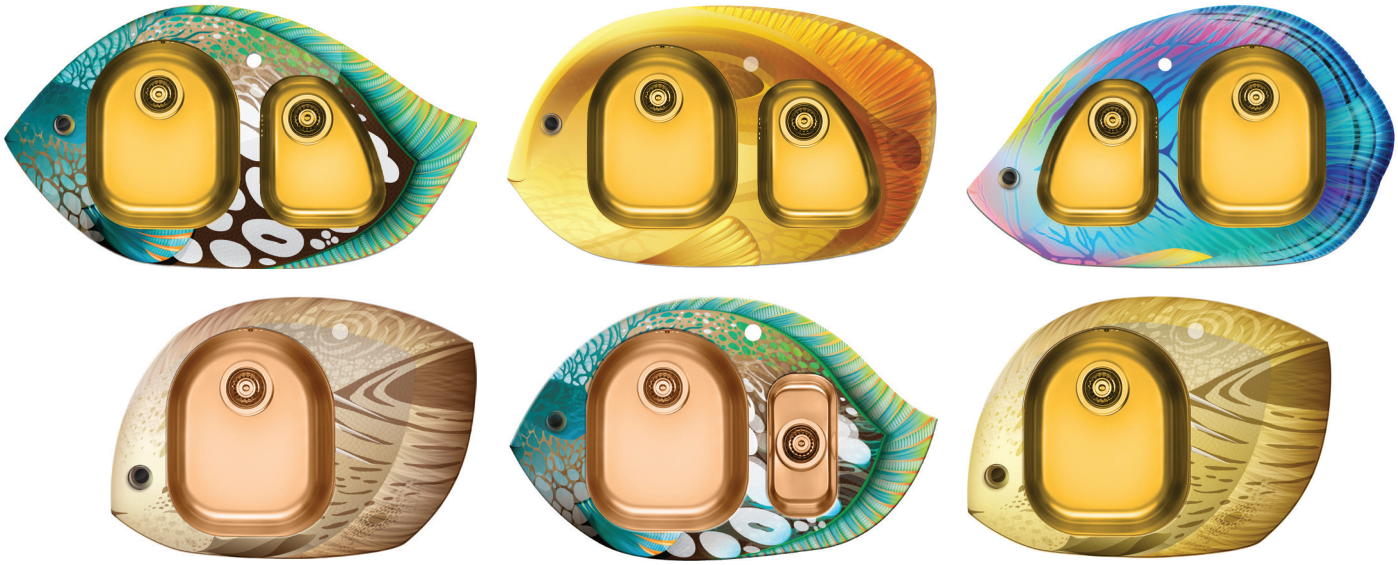

РОССИЙСКАЯ ФЕДЕРАЦИЯ

СВИДЕТЕЛЬСТВО
на товарный знак (знак обслуживания)
№ 485264

Правообладатель: *Общество с ограниченной ответственностью Компания "НоркПалм", 121471, Москва, ул. Рябиновая, 61, корп. А, стр. 1 (RU)*

Заявка № 2012702929
Приоритет товарного знака 07 февраля 2012 г.
Зарегистрировано в Государственном реестре товарных знаков и знаков обслуживания Российской Федерации *15 апреля 2013 г.*
Срок действия регистрации истекает 07 февраля 2022 г.

Руководитель Федеральной службы по интеллектуальной собственности
Б.П. Симонов

РОССИЙСКАЯ ФЕДЕРАЦИЯ

СВИДЕТЕЛЬСТВО
на товарный знак (знак обслуживания)
№ 483169

Правообладатель: *Общество с ограниченной ответственностью Компания "НоркПалм", 121471, Москва, ул. Рябиновая, 61, корп. А, стр. 1 (RU)*

Заявка № 2012702926
Приоритет товарного знака 07 февраля 2012 г.
Зарегистрировано в Государственном реестре товарных знаков и знаков обслуживания Российской Федерации *23 марта 2013 г.*
Срок действия регистрации истекает 07 февраля 2022 г.

Руководитель Федеральной службы по интеллектуальной собственности
Б.П. Симонов

РОССИЙСКАЯ ФЕДЕРАЦИЯ

СВИДЕТЕЛЬСТВО
на товарный знак (знак обслуживания)
№ 483170

Правообладатель: *Общество с ограниченной ответственностью Компания "НоркПалм", 121471, Москва, ул. Рябиновая, 61, корп. А, стр. 1 (RU)*

Заявка № 2012702927
Приоритет товарного знака 07 февраля 2012 г.
Зарегистрировано в Государственном реестре товарных знаков и знаков обслуживания Российской Федерации *23 марта 2013 г.*
Срок действия регистрации истекает 07 февраля 2022 г.

Руководитель Федеральной службы по интеллектуальной собственности
Б.П. Симонов

Технические характеристики

Исполнение/Артикул	Описание	Размеры, мм
Левая 7020020 Правая 7020021	Дизайнерская мойка из закаленного стекла с принтом, чаши из нержавеющей стали с покрытием PVD в цвете бронза. • Установка в шкаф шириной от 80 см. • Глубина чаш 185/120 мм. • Легкий монтаж. • Шаблон для выреза прилагается. • Исполнение: правая/левая. • Комплектуется клапаном-автоматом.	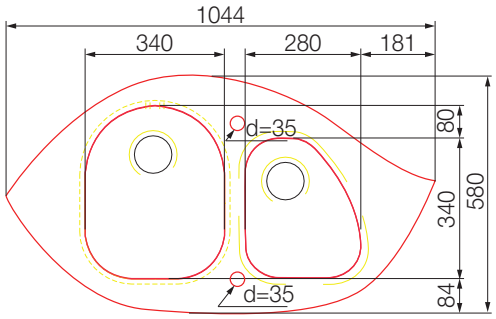
Левая 7020018 Правая 7020019	Дизайнерская мойка из закаленного стекла с принтом, чаши из нержавеющей стали с покрытием PVD в цвете бронза. • Установка в шкаф шириной от 80 см. • Глубина чаш 185/120 мм. • Легкий монтаж. • Шаблон для выреза прилагается. • Исполнение: правая/левая. • Комплектуется клапаном-автоматом.	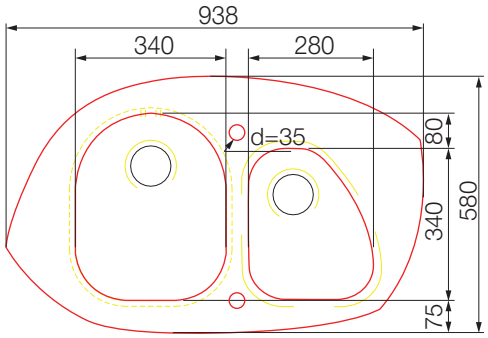
Левая 7020022 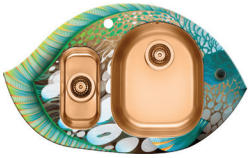 Правая 7020023	Дизайнерская мойка из закаленного стекла с принтом, чаши из нержавеющей стали с покрытием PVD в цвете медь. • Установка в шкаф шириной 60 см. • Глубина чаш 185/120 мм. • Легкий монтаж. • Шаблон для выреза прилагается. • Исполнение: правая/левая. • Комплектуется клапаном-автоматом.	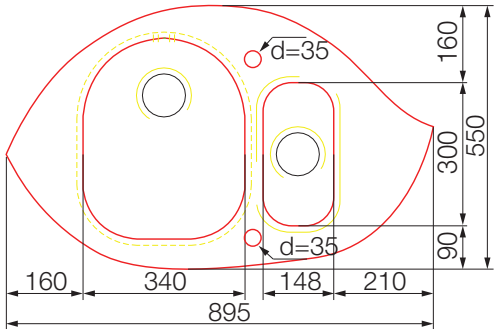
Левая 7020014 Правая 7020015	Дизайнерская мойка из закаленного стекла с принтом, чаши из нержавеющей стали с покрытием PVD в цвете медь. • Установка в шкаф шириной 45 см. • Глубина чаши 185 мм. • Легкий монтаж. • Шаблон для выреза прилагается. • Исполнение: правая/левая. • Комплектуется клапаном-автоматом.	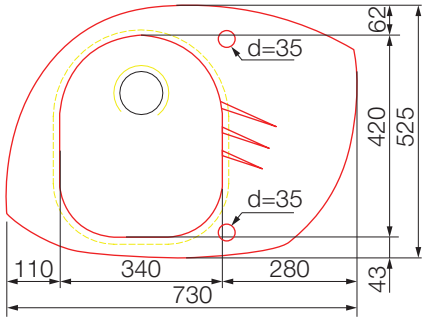

Технические характеристики

Исполнение/Артикул

Левая **7020016**

Правая **7020017**

Описание

Дизайнерская мойка из закаленного стекла с принтом, чаши из нержавеющей стали с покрытием PVD в цвете бронза.

- Установка в шкаф шириной 45 см.
- Глубина чаши 185 мм.
- Легкий монтаж.
- Шаблон для выреза прилагается.
- Исполнение: правая/левая.
- Комплектуется клапаном-автоматом.
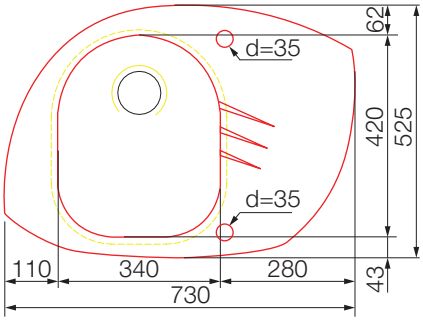
Размеры, мм